第49回　館山選手権(ＴＳＰ杯)卓球大会

【男子の部】

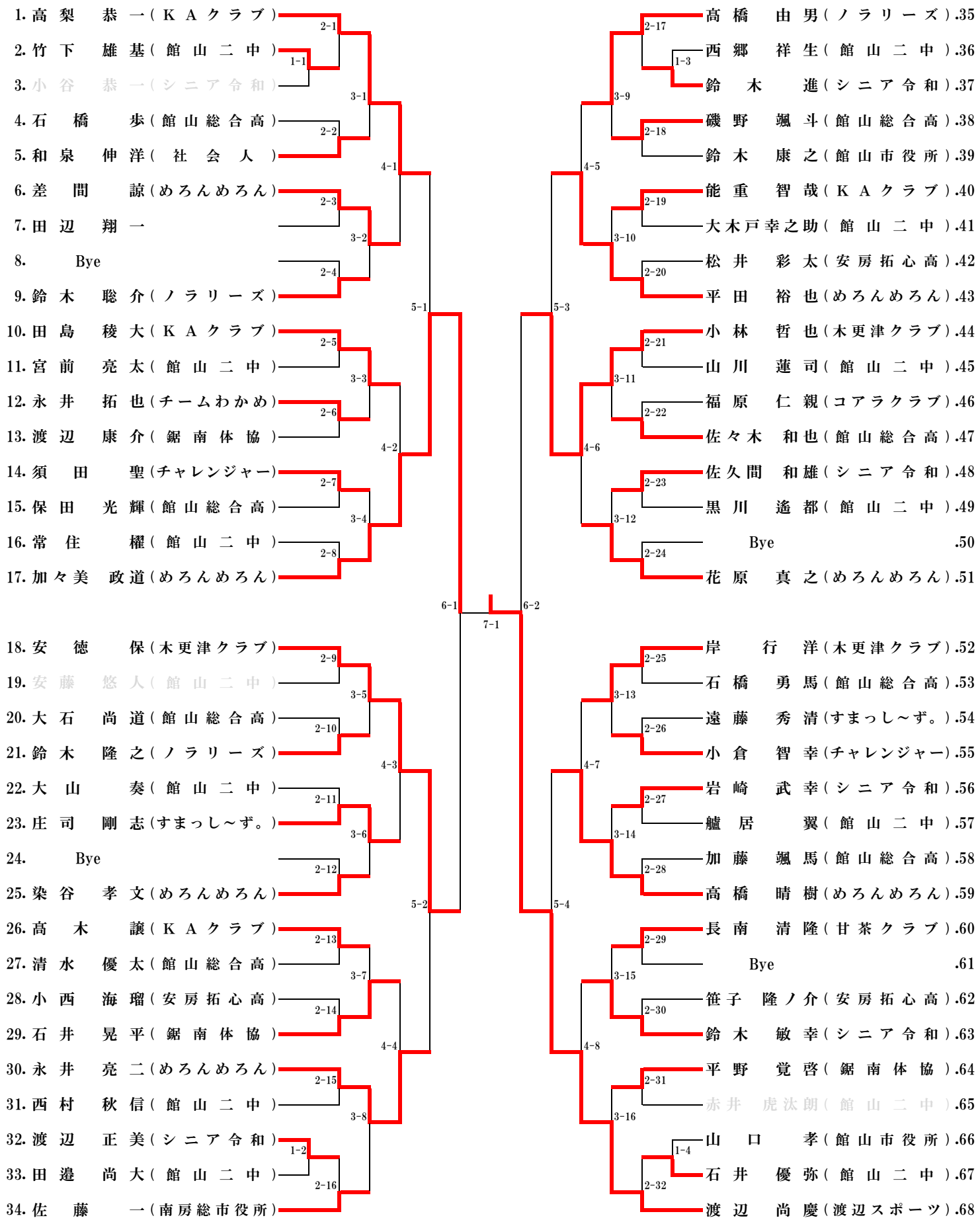

第49回　館山選手権(ＴＳＰ杯)卓球大会
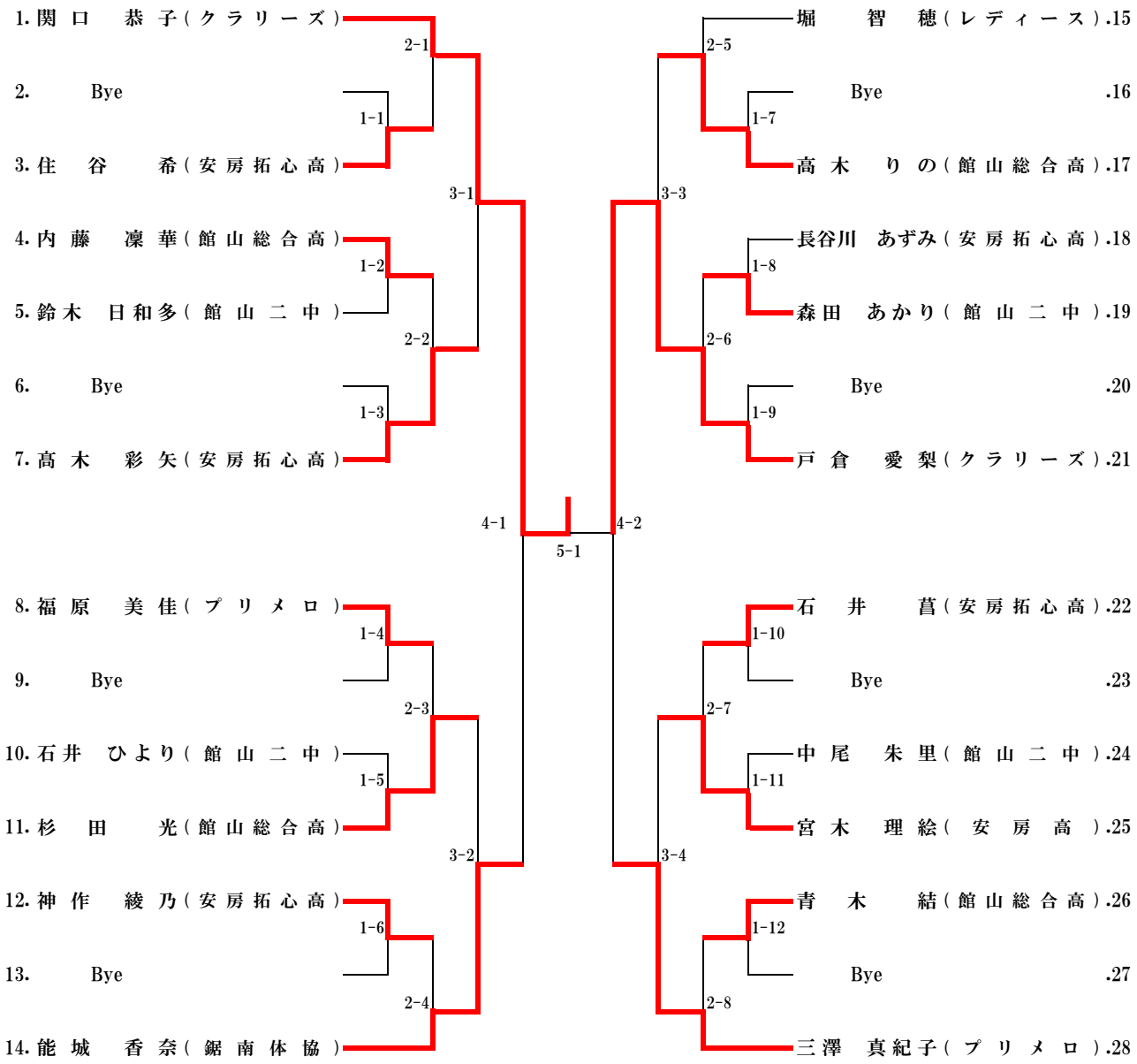
【 女子の部 】